操作力-行程-图解
Operation-Travel-Curve

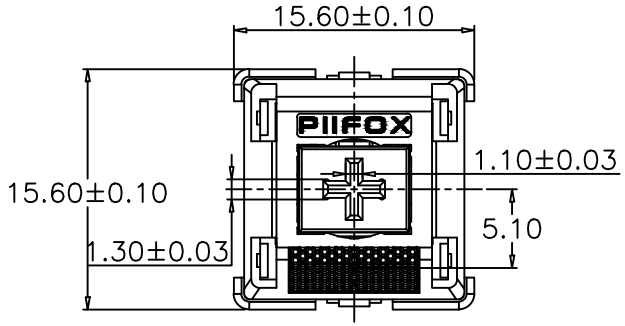

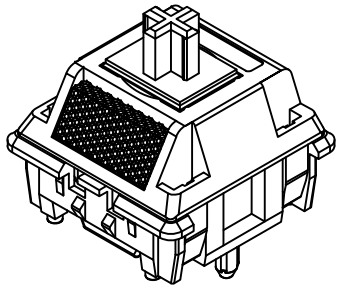

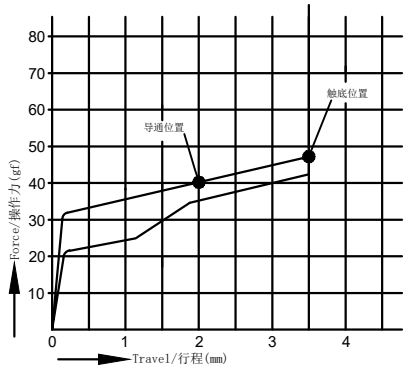

总行程	3.50±0.3mm
触发行程	2.00±0.5mm
触发力度	40±5gf
启始力度	30gf Min
触底力度	48gf Max
机械寿命	6000万次
电气寿命	6000万次

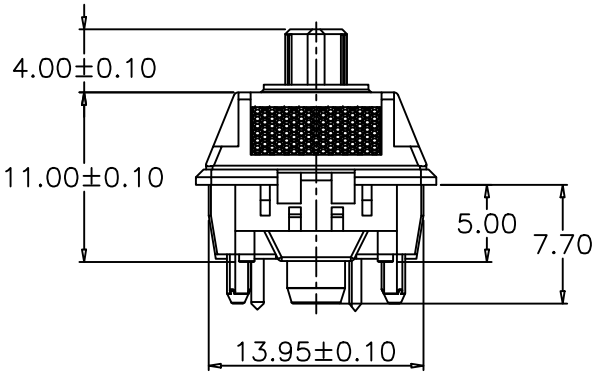

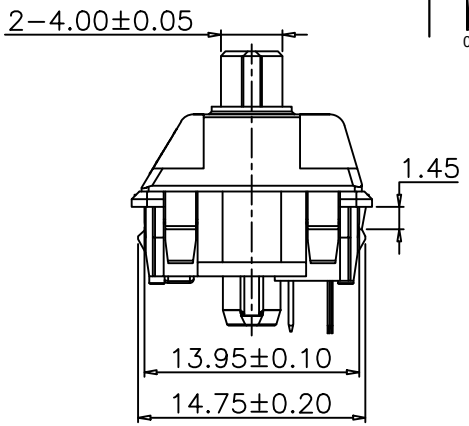

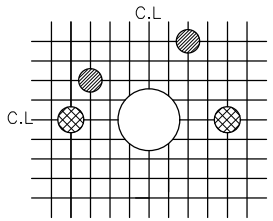

- ø4.00±0.10mm
- ø1.70±0.05mm
- ø1.50±0.05mm
- ø1.00±0.10mm
- SQ1.27mm

CIRCUIT BOARD LAYOUTS

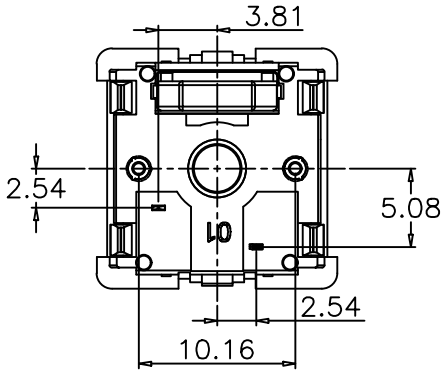

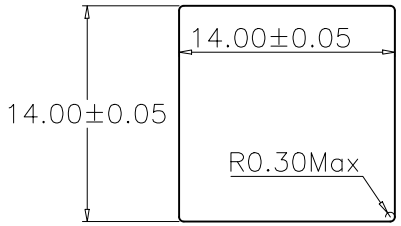

固定板孔尺寸图 T=1.5mm

序号 ITEM	零件 PART NAME	端子编号 TER' NO.	用量 QTY.	材质 MATERIAL	电镀/颜色 FINISHING	备注 REMARK
6	透镜	/	1	PMMA	雾透	/
5	弹片	/	1	Copper	/	/
4	弹簧	/	1	SUS	L=20mm 单节	/
3	轴芯	/	1	POM	果 绿（30574）	25015
2	上盖	/	1	PC	透 明	(PIIFOX)无标
1	底盖	/	1	nylon	米白色（30577）	25035

产品结构表(BOM)

制图 DRAWIN	李风海	26'/06/10	比例 SCALE	2:1	东莞市海木电子科技有限公司 DongGuan HaiMu Electronic Technology Co., Ltd
审核 CHECKED	李风海	26'/06/10	张数 SHEET	1/1	
核准 APPROVE	Andy	26'/06/10	单位 UNIT	mm	名称 TITLE: 闷轴(PIIFOX)
一般公差 TOLERANCE	30<L ±0.30; 10<L≦30 ±0.25; 5<L≦10 ±0.20; L≦5 ±0.15	角度 ANGLES	±2.0°	料号 P/N NO.	HM-PG150R40-JX-36
				纸张 SIZE	A4
				角法 PROJ.	
				工程圖 ENG DRAW	

版本 REV.	ECN 编号 ECN NO.	日期 DATE	变更内容 DEFINITION	修改 DRAW	核准 APPROVE
A	/	26'/06/10	新版发行	/	/